Aekaonline
www.aekaonline.com

1075-POLİ VESTİYER

MONTAJ VE KULLANIM KLAVUZU/ASSEMBLY MANUEL

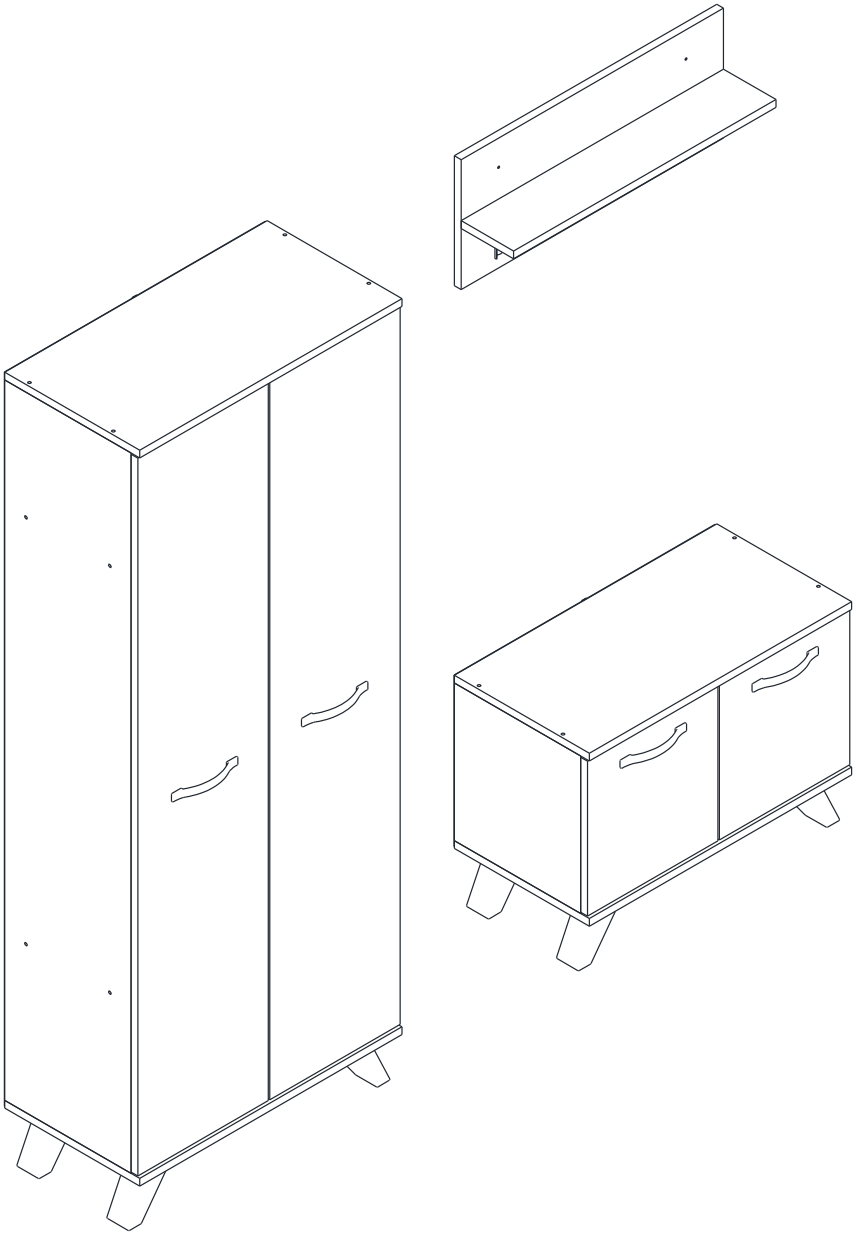

KURULUM VİDEOSU

0501 333 23 52 0850 346 23 52

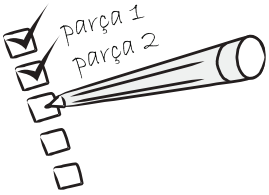

Montaja başlamadan önce tüm parçaları kutu içerisinden çıkararak montaj kılavuzlarına göre kontrol ediniz.Eğer birden fazla ürün aldıysanız,parçaların ve aksesuarların karışmaması için ürünlerin kurulumunu sırası ile yapınız.

Before start assembling, please check the whole components and accessories according to the lists. If you bought more than one product, to prevent confusion be sure that you completed the first product.
Then start the other product's assembling.

Montaja başlamadan önce her parçayı nemli bir bez ile temizleyiniz. Ürünün genel kullanımında da bu temizlik yeterli olacaktır. (üründe kullanılan parça numaralarını sarı güç,aseton veya temizlik malzemeleri ile kolayca temizleyebilirsiniz.)

Before start assembling, please clean all the components with a damp cloth.
Also for usual cleaning, this will be enough.

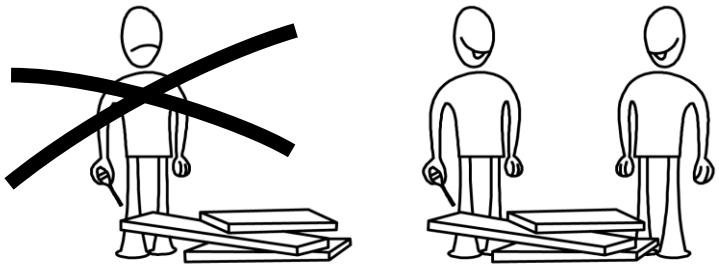

Ürünü mutlaka iki kişi montajlayın.
The product must be assembled by two people.

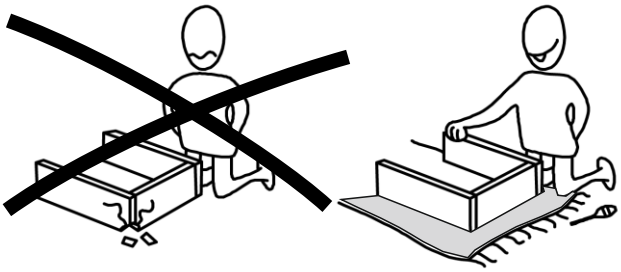

Ürün montajını düz bir zeminde yapın
Parçaları zemine sert koymayın.

Assemble the product on a flat surface;do not place the parts forcefully on floor.

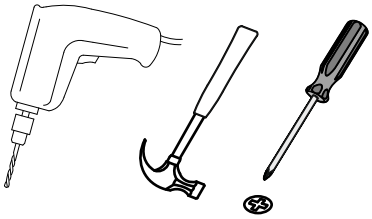

Bu ürünün kurulumu için gerekli olan gereçler.
Tools reguired for the installation of this product.

Gerekli araçlar dahil değildir.
The necessary tools (not included)

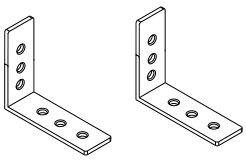

Güvenliğinizi önemsiyoruz
HEDİYEMİZDİR

Ürün içerisinde gönderilen deprem aparatı ile ürünlerinizi duvara sabitlemeniz tavsiye edilir.

It is recommended to secure your products using the earthguake safety pins included with the product.

DİKKAT!!

Ürünlerimiz minifiks **ve kabin vidası** sistemlidir. Lütfen montaj işlemine geçmeden önce aşağıdaki bilgilendirmeyi anlamaya çalışın.

ATTENTION !!

Minifix is the main connection material used in products. Before starting assembly, please check the drawings below.

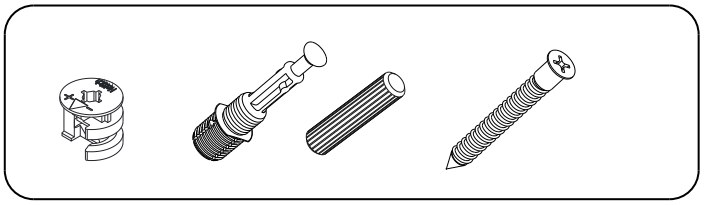

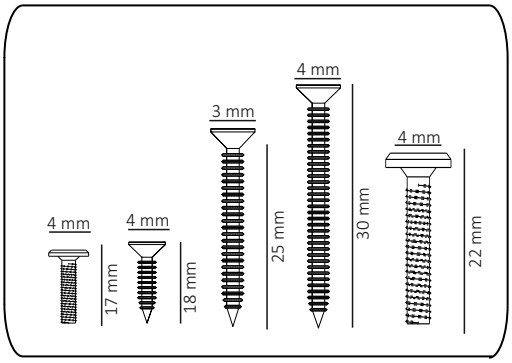

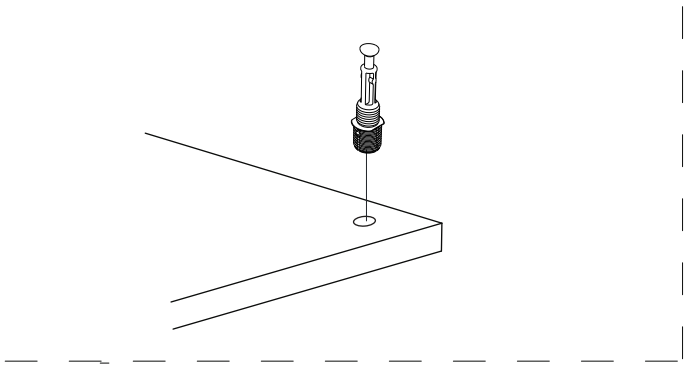

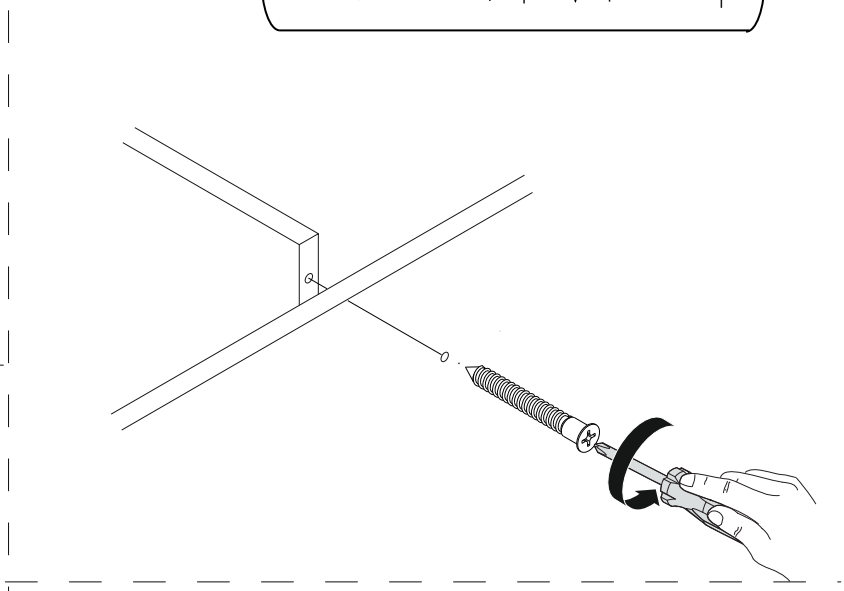

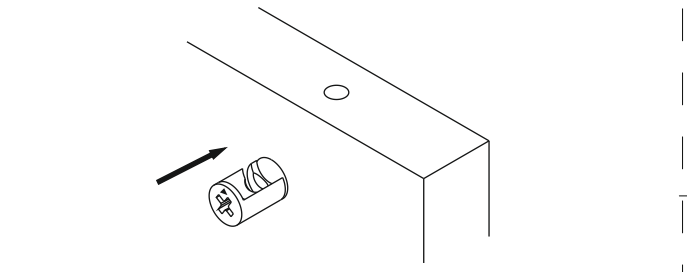

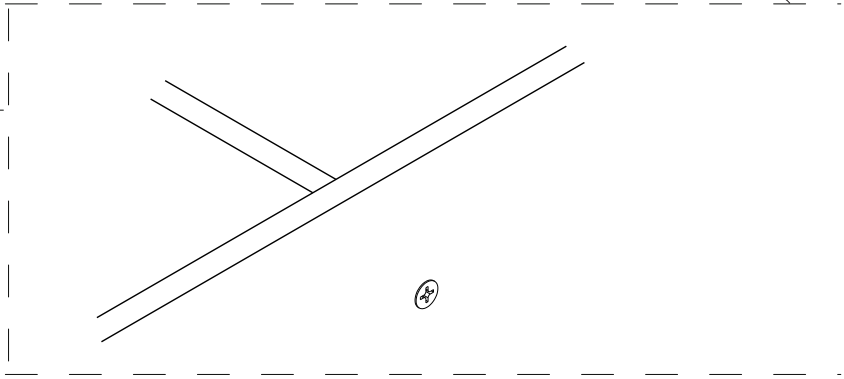

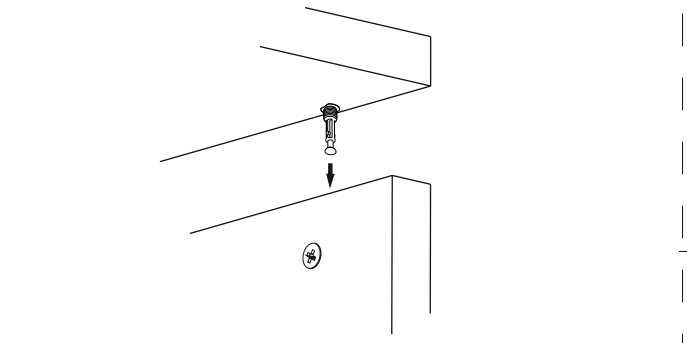

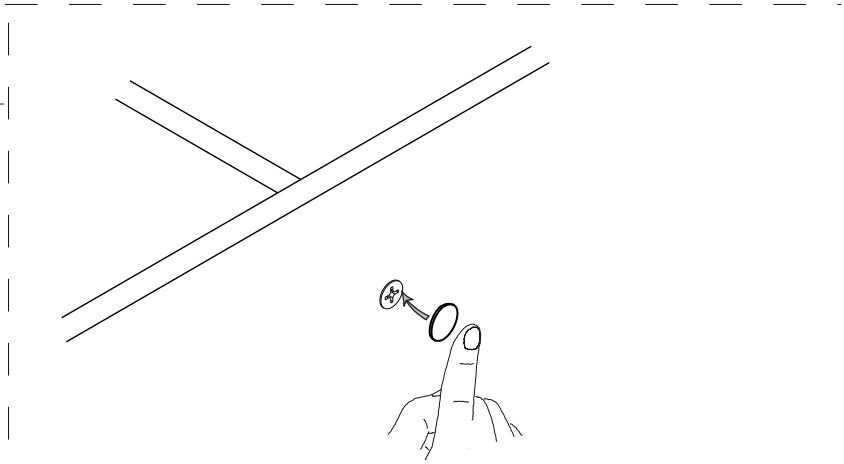

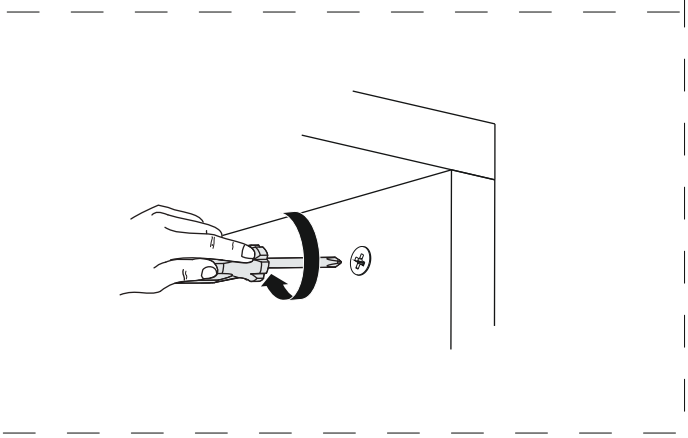

ACCESSORY LIST/AKSESUAR LİSTESİ

A15 Y.Başlı Kabin Vidası 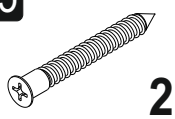 27x	A22 4x18 YHB Vida Sunta 86x	A37 M4x22 Kulp Vidası 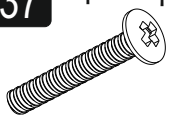 8x	A38 Metal Kulp 96 mm 4x	A07 4x60 YHB vida 2x
A08 Ø8 Lik Dubel 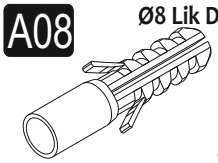 2x	A33 Askı Flanşı 2x	A34 Askı Borusu 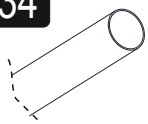 1x	A23 Plastik Raf Pimi 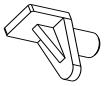 4x	A41 Askı Elemanı 4x
A16 Tapa kağıt yapıştırma Ana Renk 12x	A28 2 lik Başlı Çivi 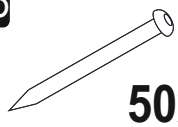 50x	A12 Düz Menteşe 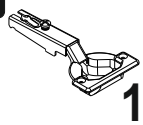 10x	A13 Menteşe Altlığı 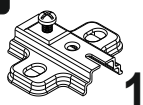 10x	A25 "H" Profil 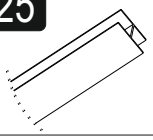 2x
A19 Plastik Ayak 8x				

PARÇA NO	PARÇA ADI	ADET
1	SAĞ YAN TABLA	1
2	SOL YAN TABLA	1
3	ÜST TABLA	2
4	ALT TABLA	2
5	SABİT RAF	2
5	HAREKETLİ RAF	1
6	SOL KAPAK	1
7	SAĞ KAPAK	1
8	ASKILIK ARKA PANO	1
9	ASKILIK RAF	1
10	SOL KAPAK	1
11	SAĞ KAPAK	1
12	SAĞ YAN TABLA	1
13	SOL YAN TABLA	1
14	ARKALIK	2
15	ARKALIK	2

GENERAL VIEW/GENEL GÖRÜNÜM

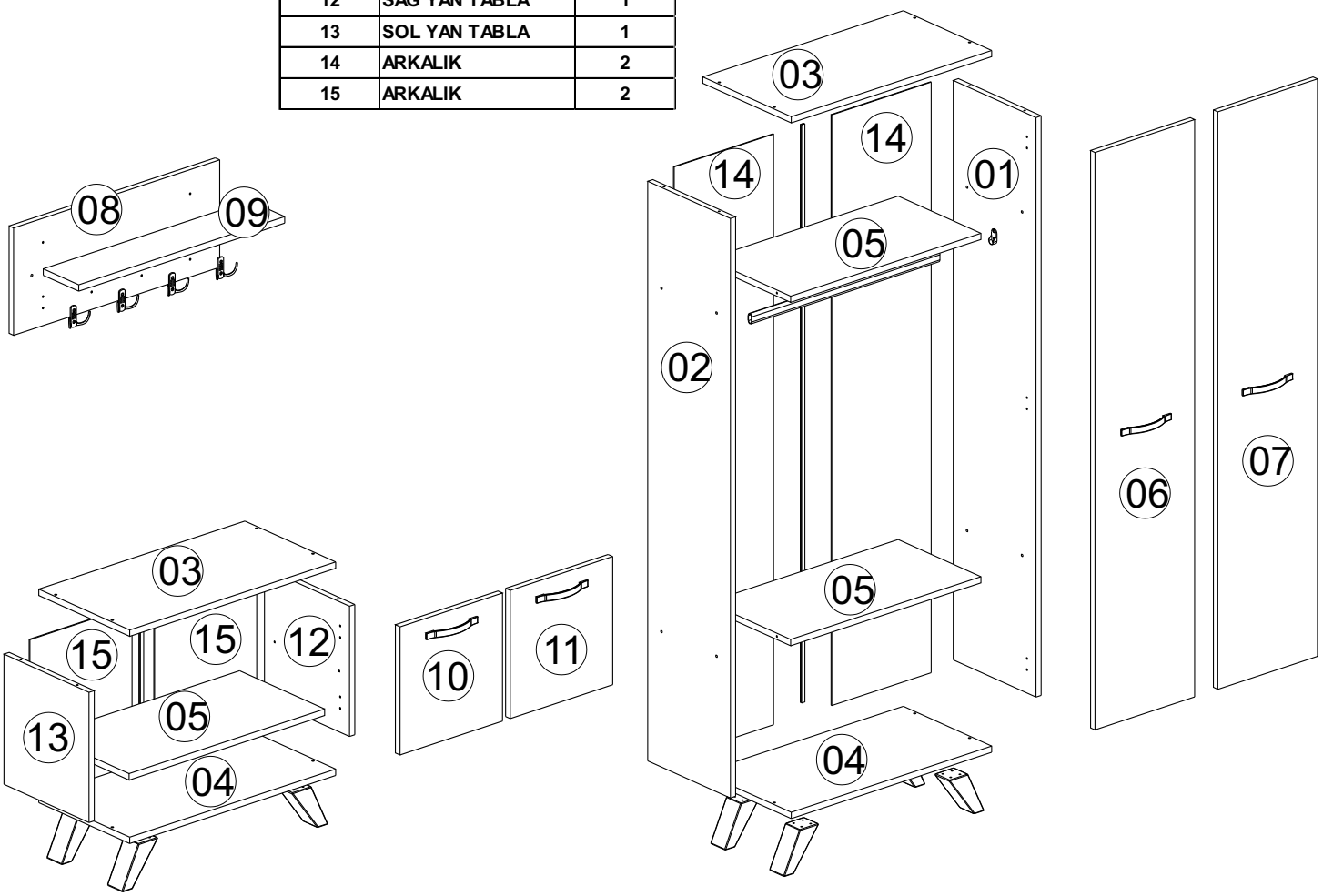

ASSEMBLY MANUEL / MONTAJ KILAVUZU

1

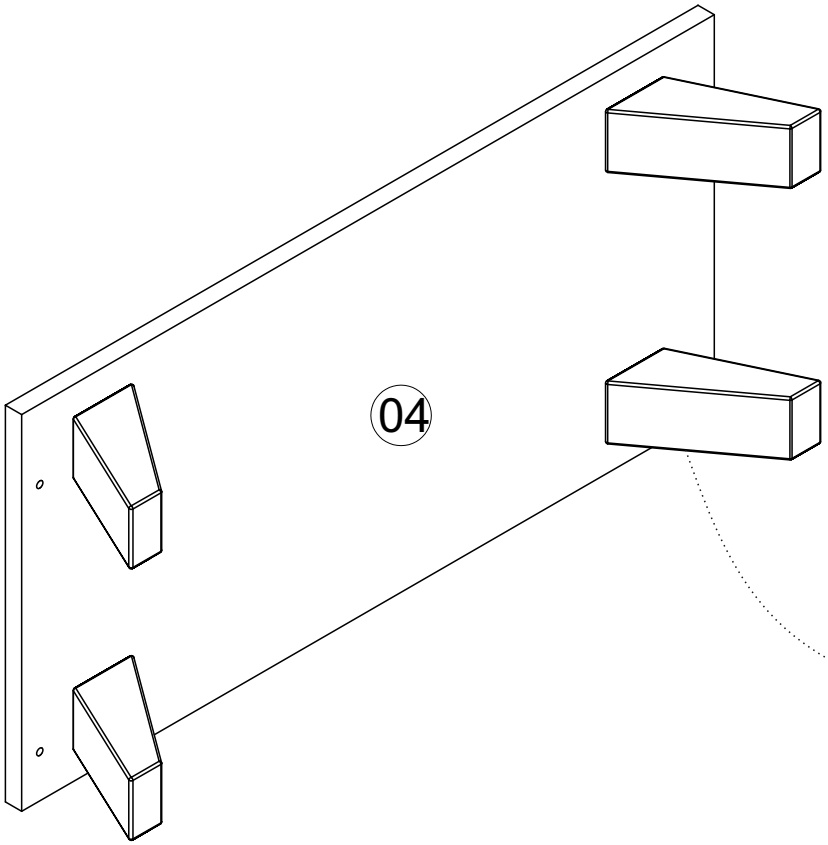

1

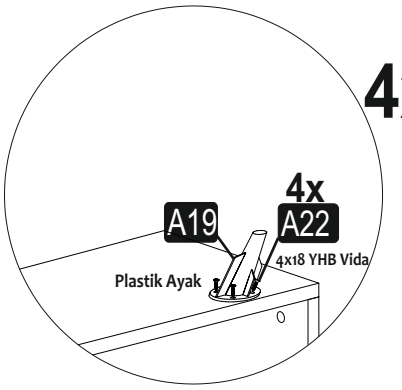

2

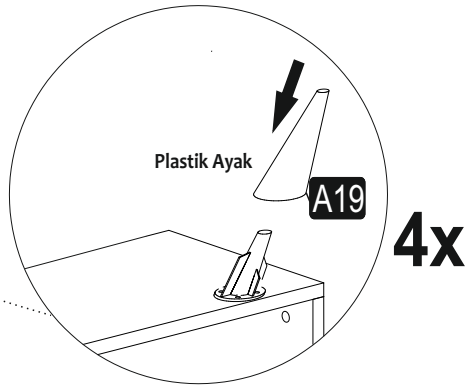

2

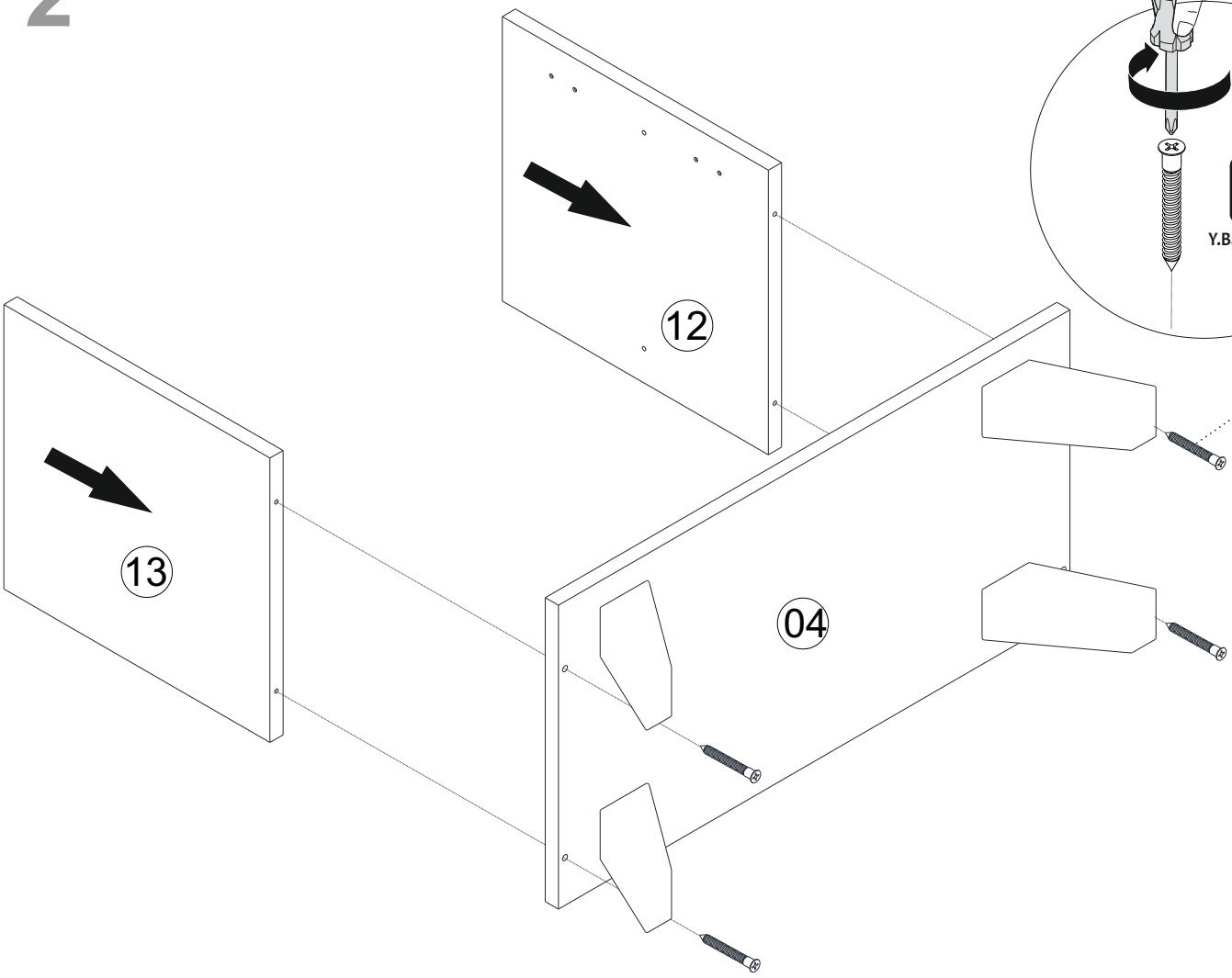

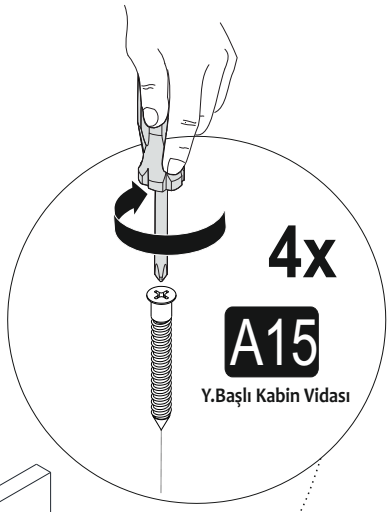

3

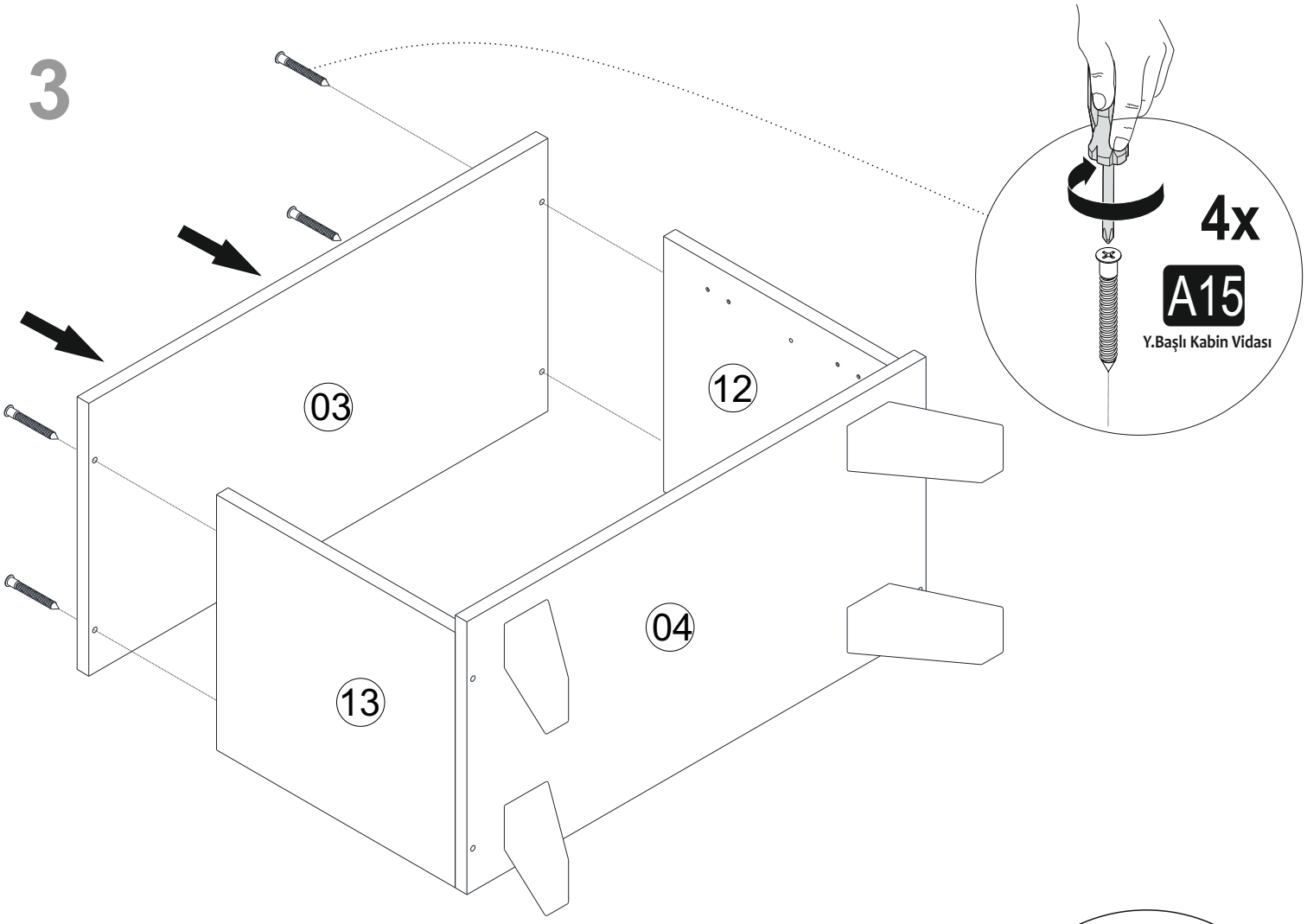
03
12
13
04
4x
A15
Y.Başlı Kabin Vidası

4

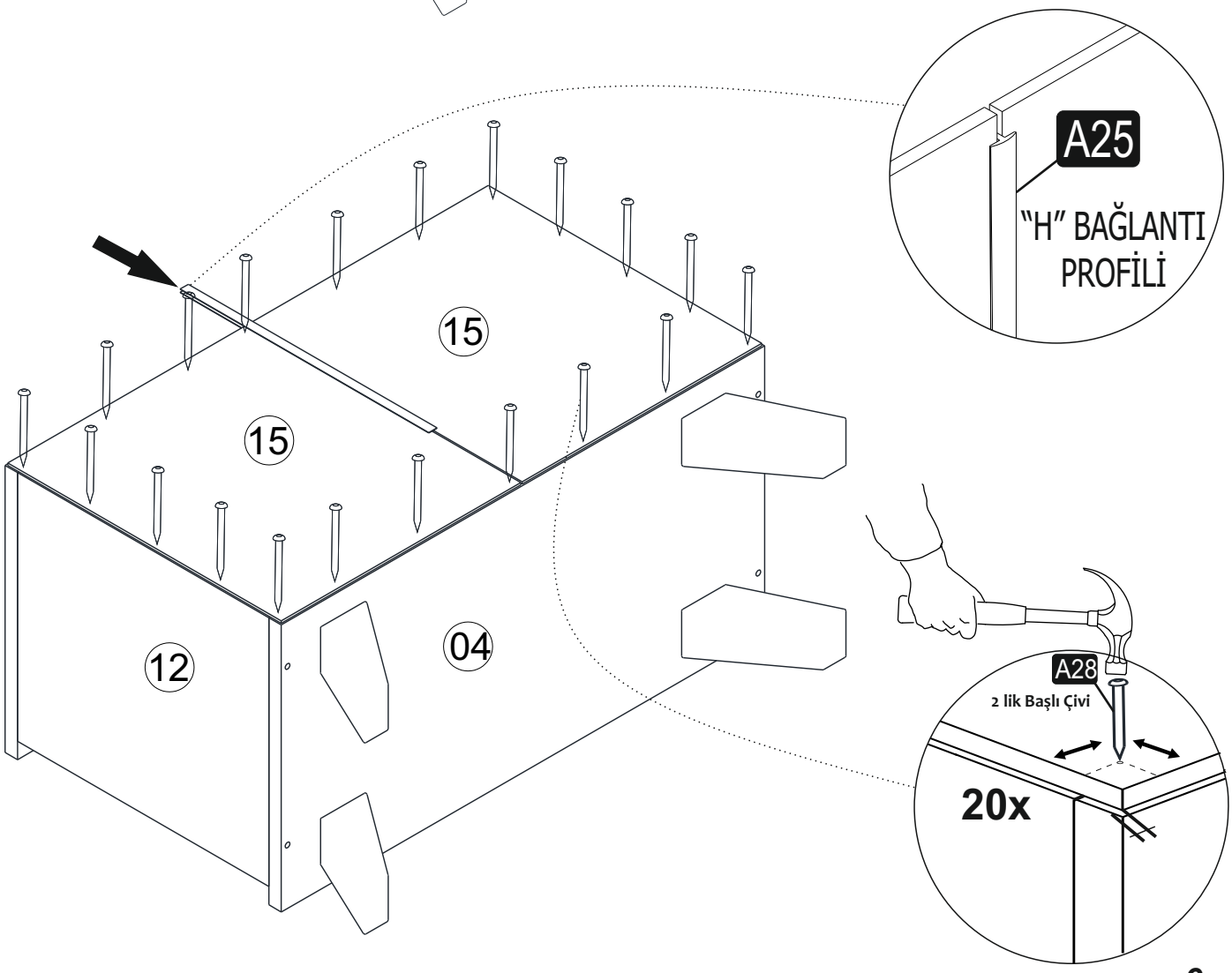
15
15
12
04
A25
"H" BAĞLANTI PROFİLİ
A28
2 lik Başlı Çivi
20x

5

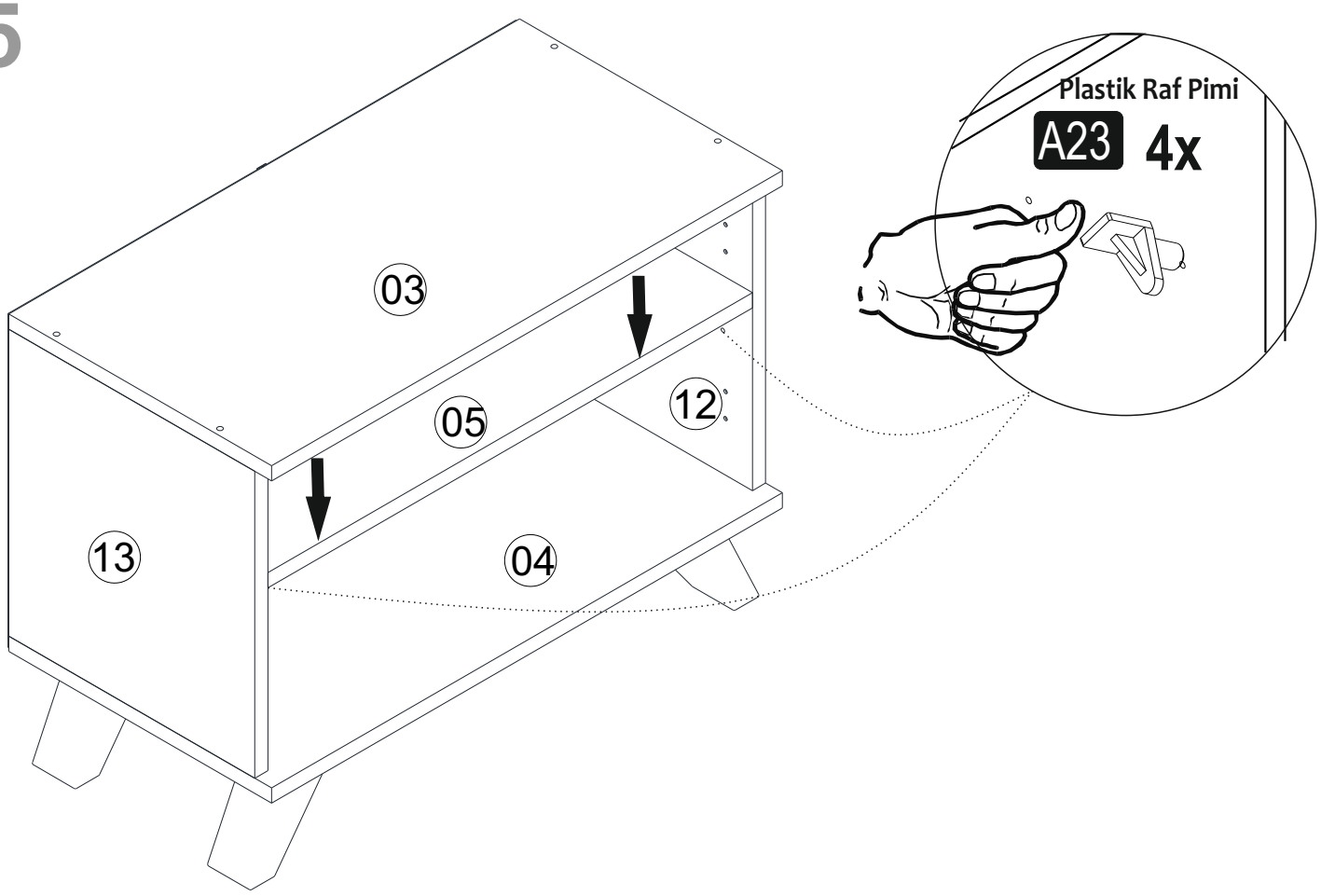
03
05
12
13
04
Plastik Raf Pimi
A23
4x

6

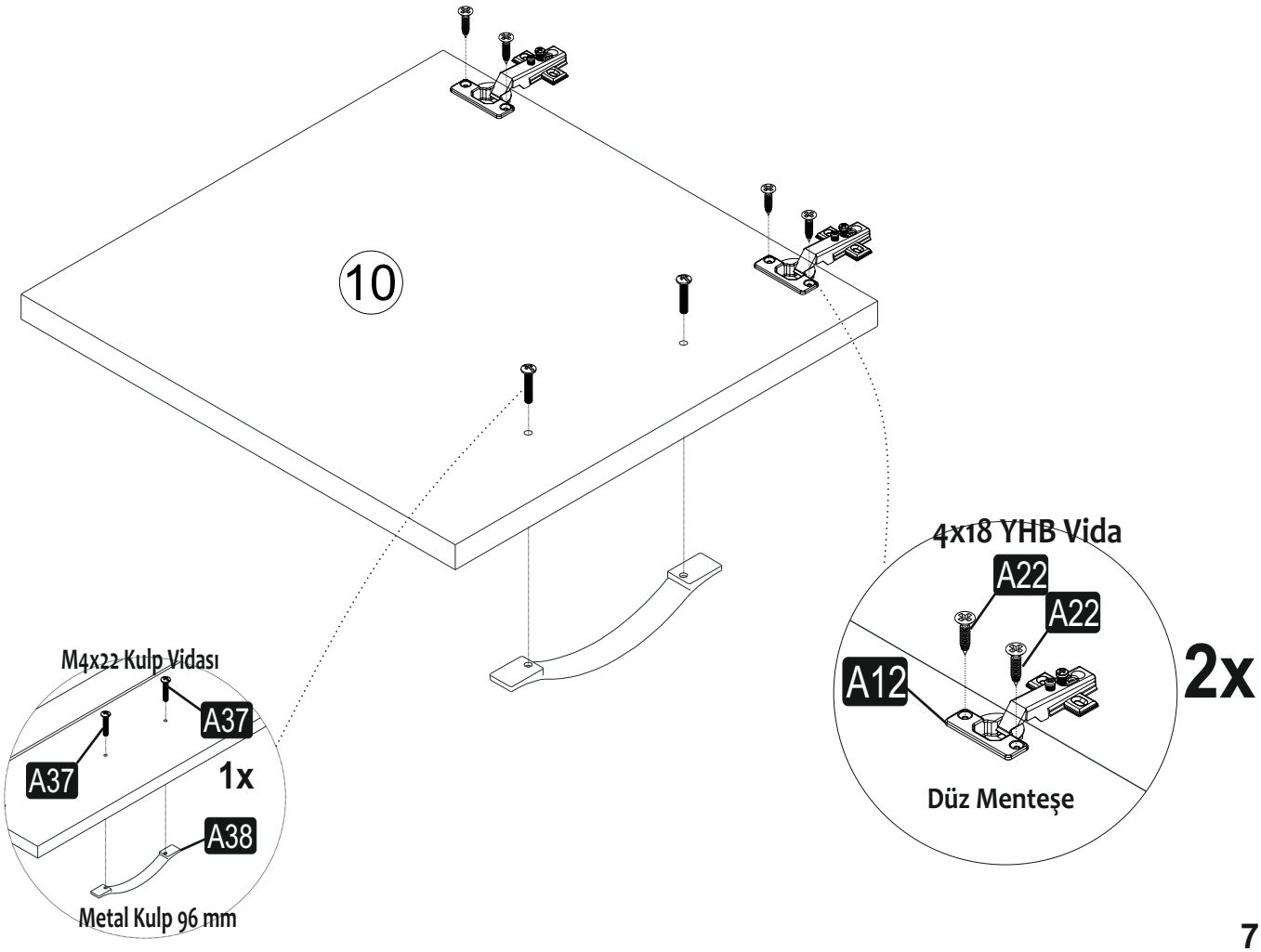
10
M4x22 Kulp Vidası
A37
A37
1x
A38
Metal Kulp 96 mm
4x18 YHB Vida
A22
A22
A12
2x
Düz Menteşe

7

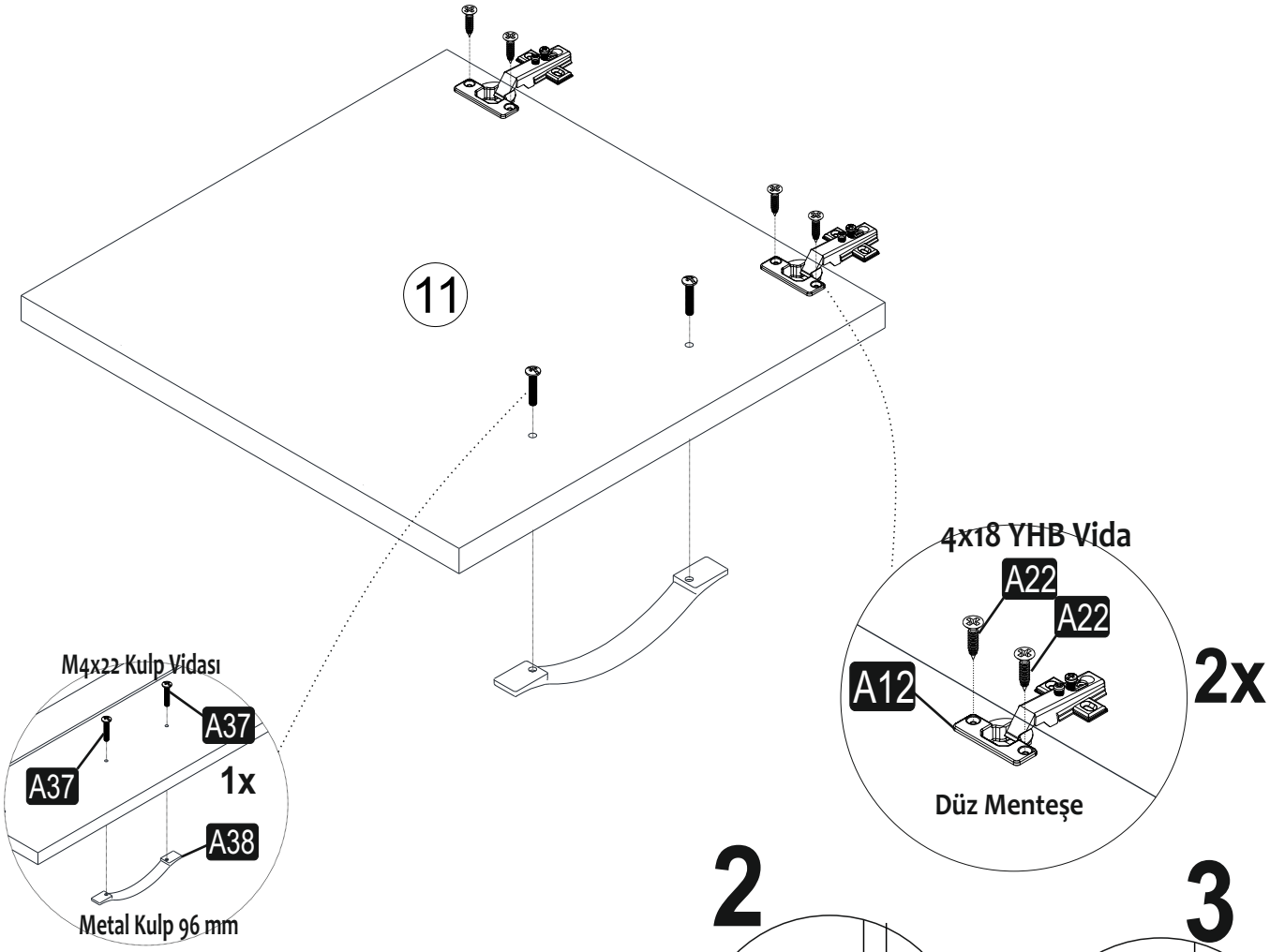
11
4x18 YHB Vida
A22
A22
A12
2x
Düz Menteşe
M4x22 Kulp Vidası
A37
A37
1x
A38
Metal Kulp 96 mm

8

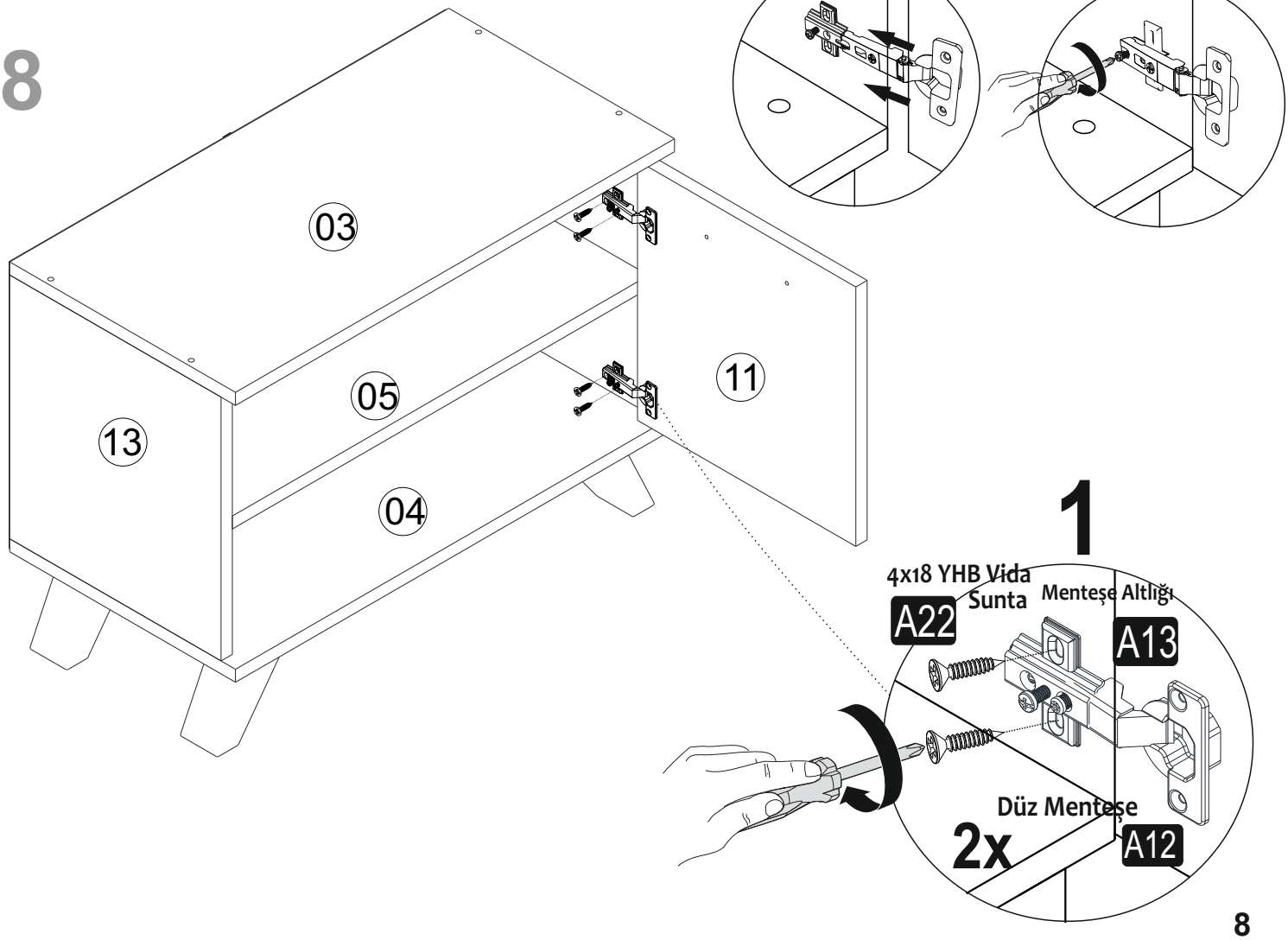
2
3
03
05
04
13
11
1
4x18 YHB Vida
Sunta
Menteşe Altlığı
A22
A13
Düz Menteşe
2x
A12

9

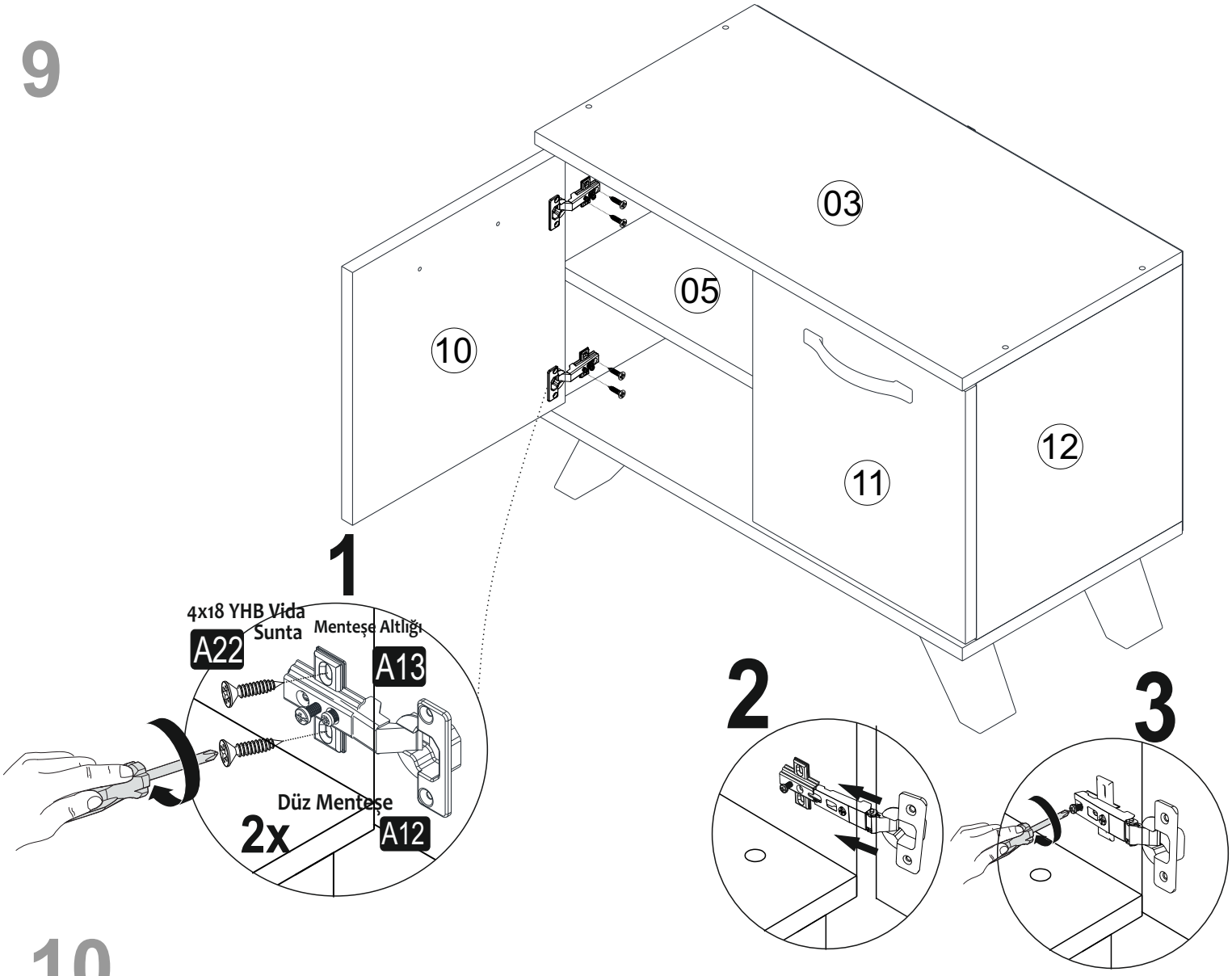
03
05
10
11
12
1
4x18 YHB Vida
Sunta
A22
Menteşe Altlığı
A13
Düz Menteşe
2x
A12
2
3

10

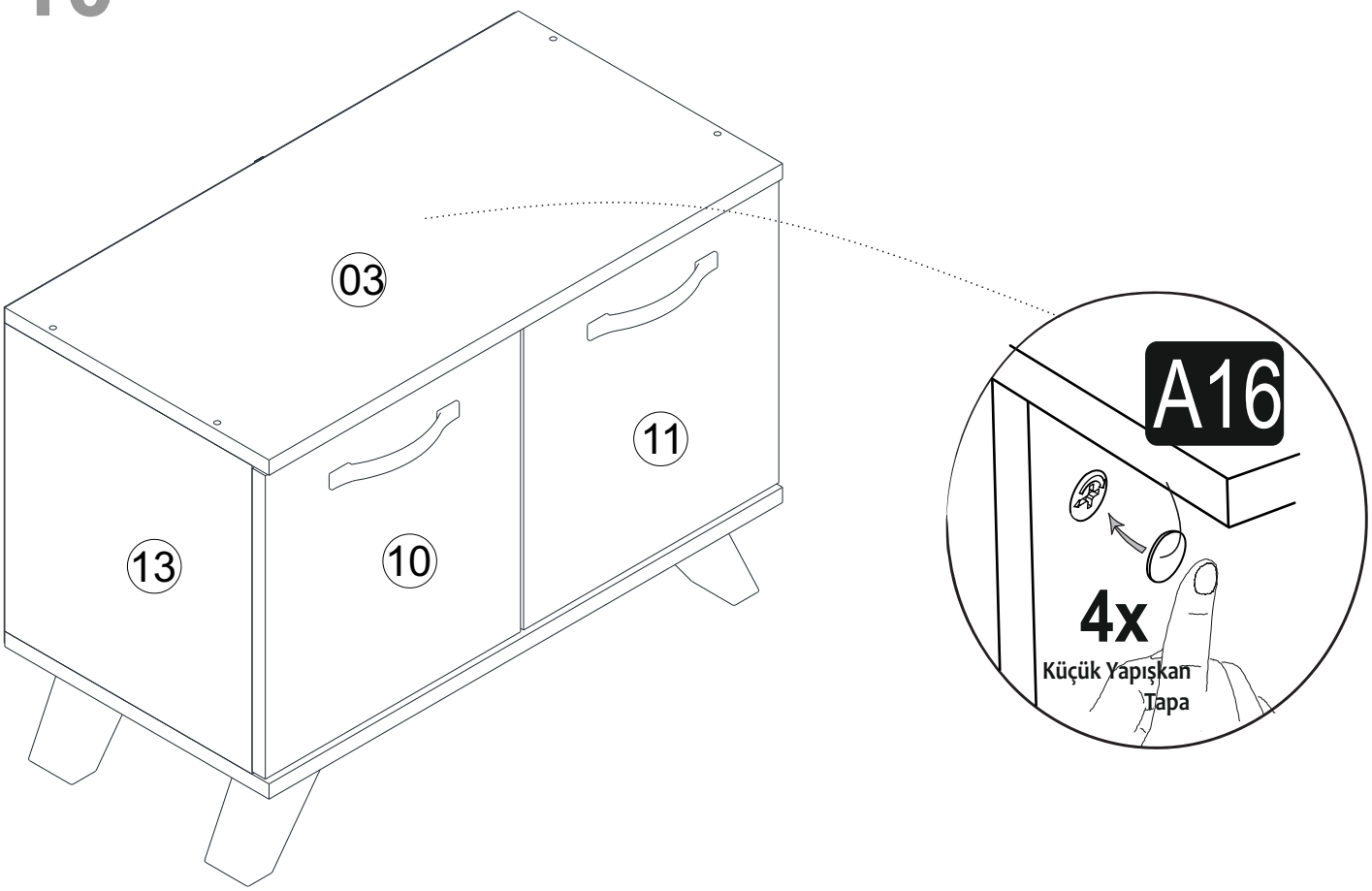
03
11
13
10
A16
4x
Küçük Yapışkan
Tapa

11

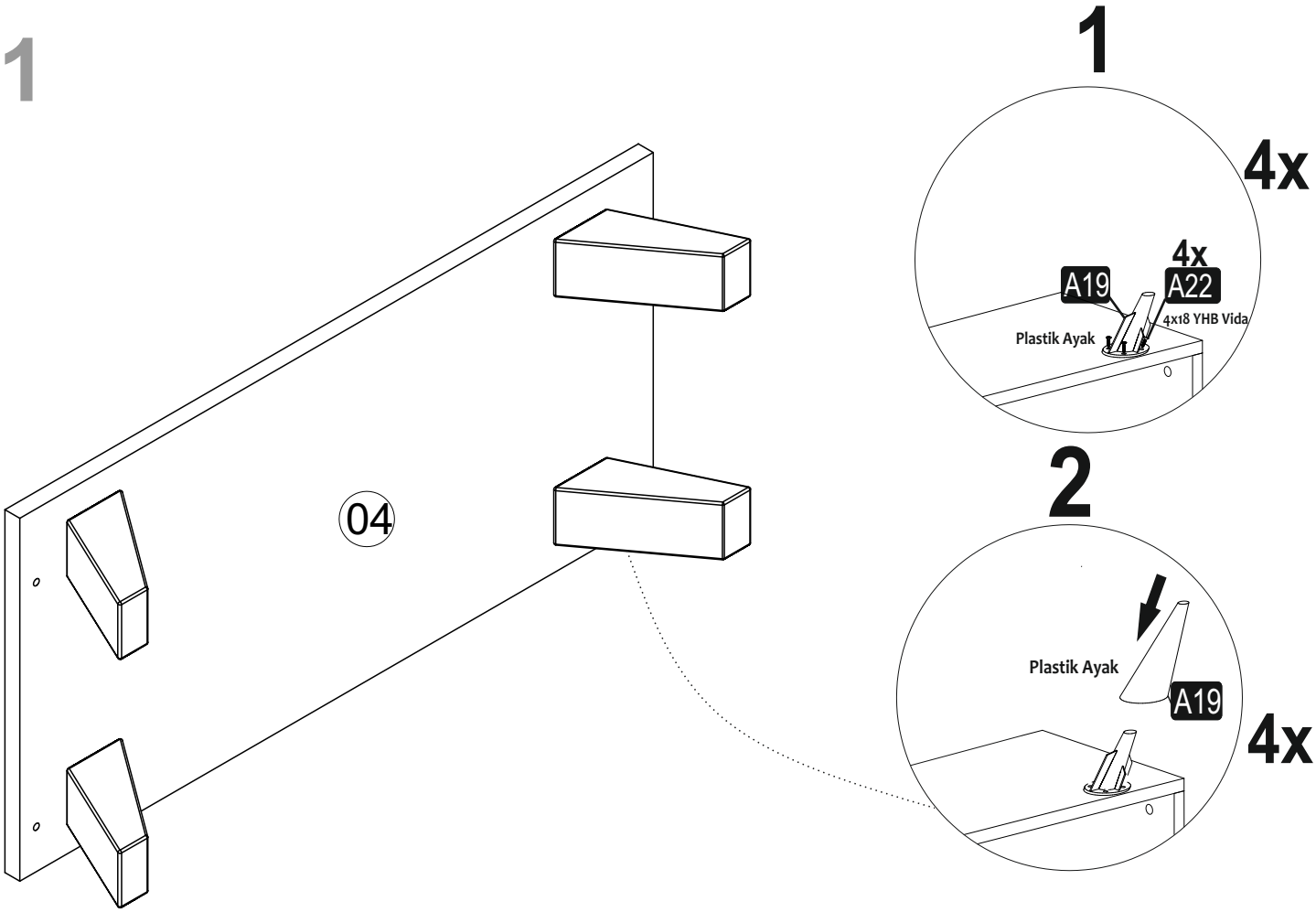
1
4x
4x
A19
A22
4x18 YHB Vida
Plastik Ayak
04
2
Plastik Ayak
A19
4x

12

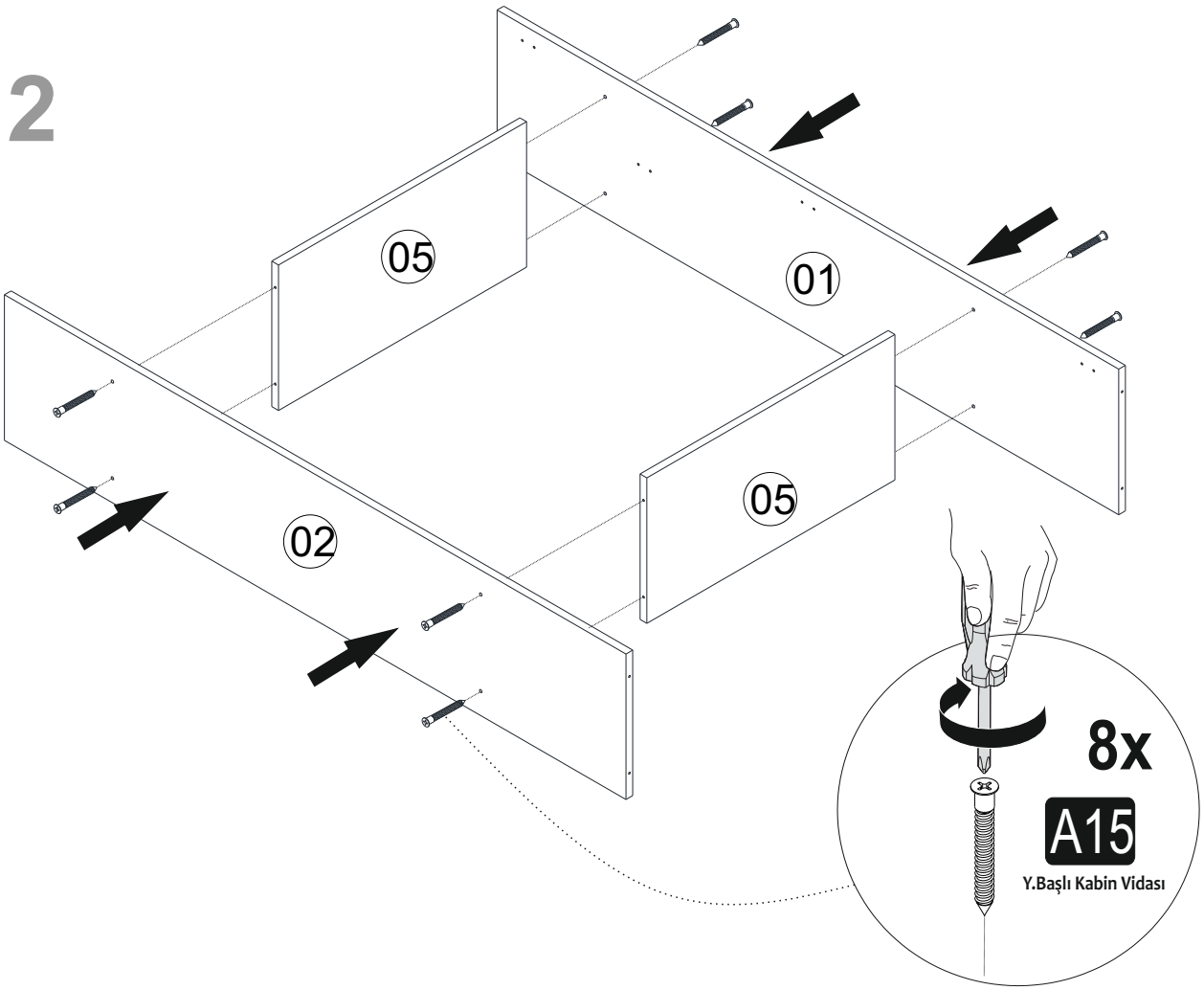
05
01
05
02
8x
A15
Y.Başlı Kabin Vidası

13

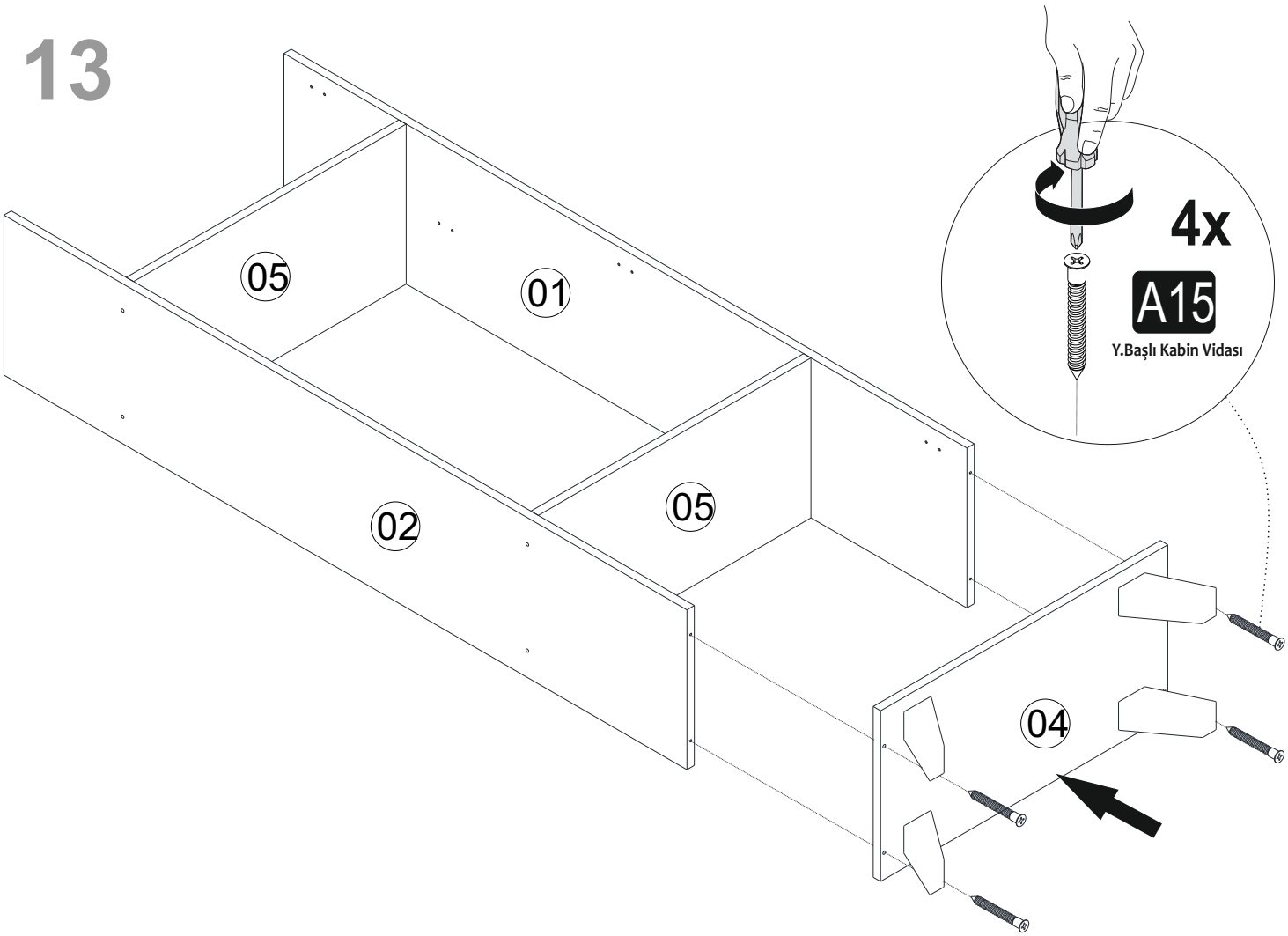
05
01
02
05
04
4x
A15
Y.Başlı Kabin Vidası

14

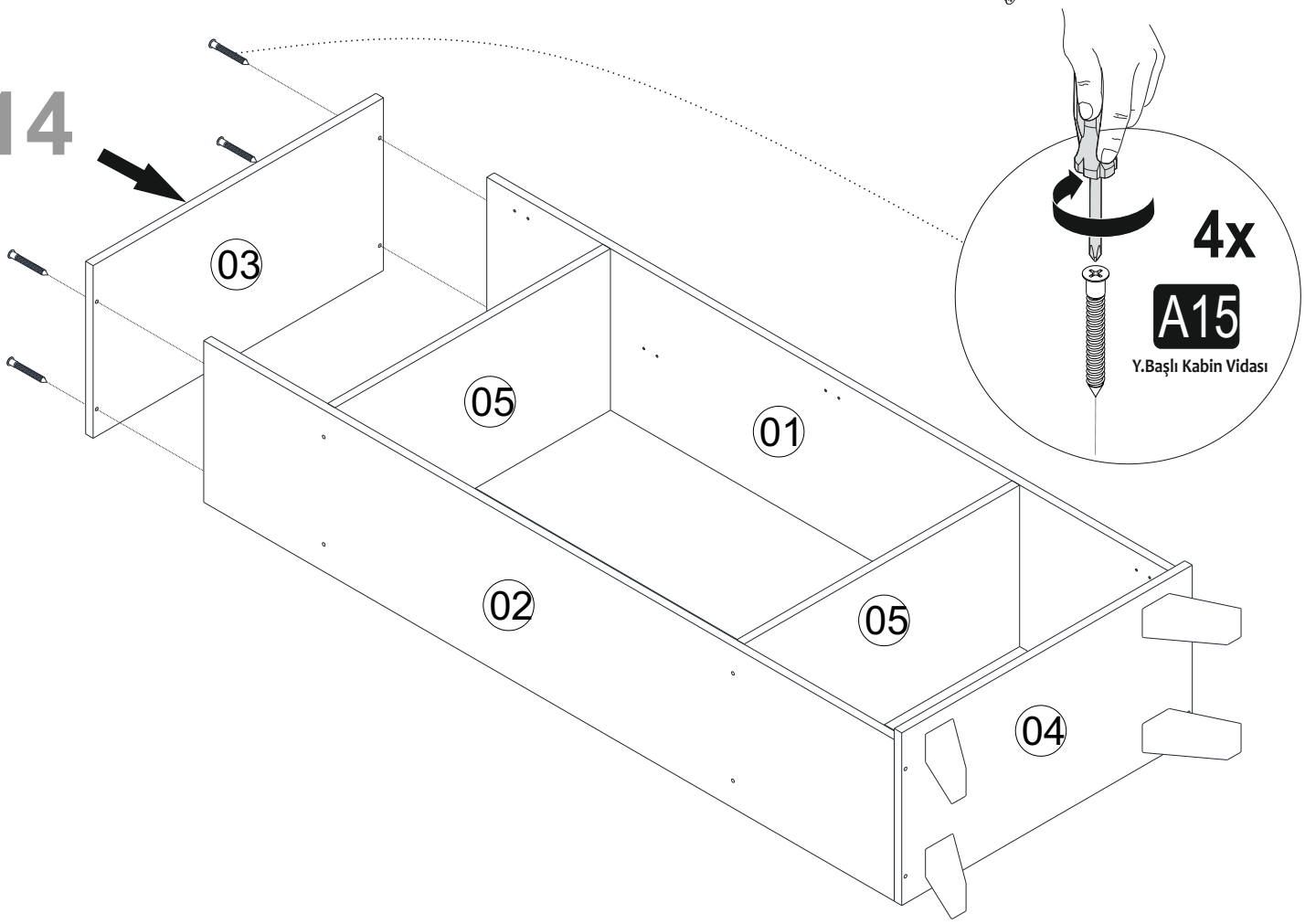
03
05
01
02
05
04
4x
A15
Y.Başlı Kabin Vidası

15

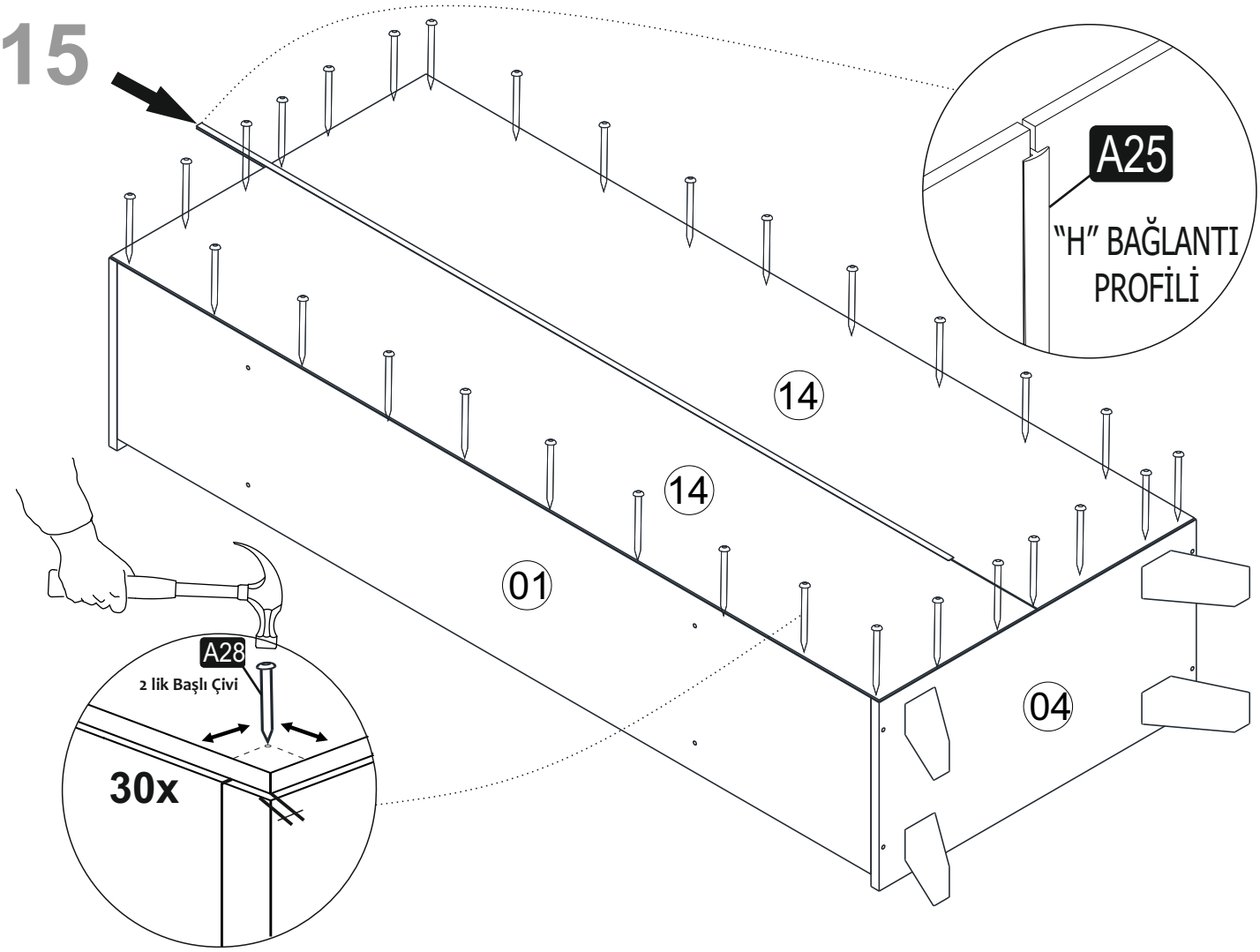
A25
"H" BAĞLANTI PROFİLİ
14
14
01
04
A28
2 lik Başlı Çivi
30x

16

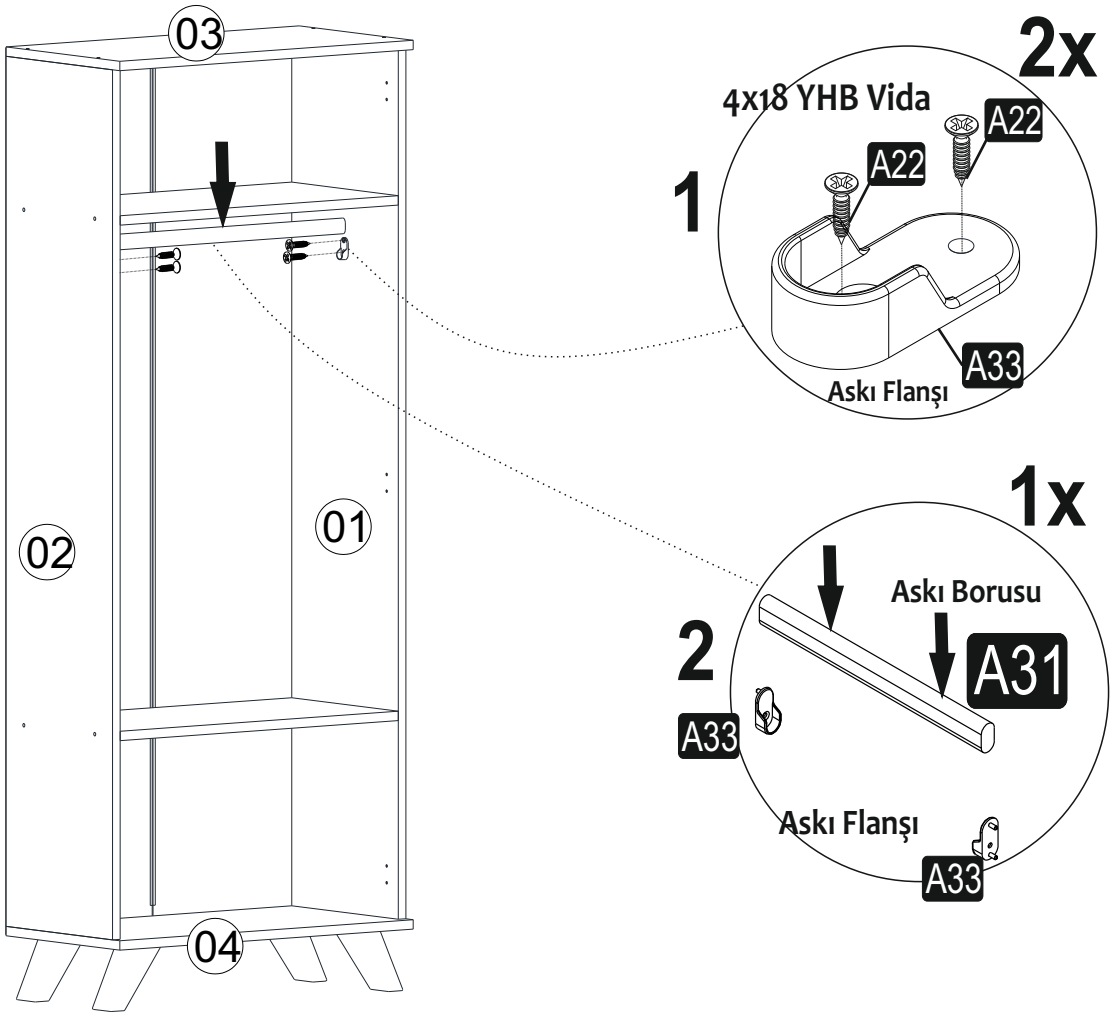
03
02
01
04
2x
4x18 YHB Vida
A22
A22
1
A33
Askı Flanşı
1x
Askı Borusu
A31
2
A33
Askı Flanşı
A33

17

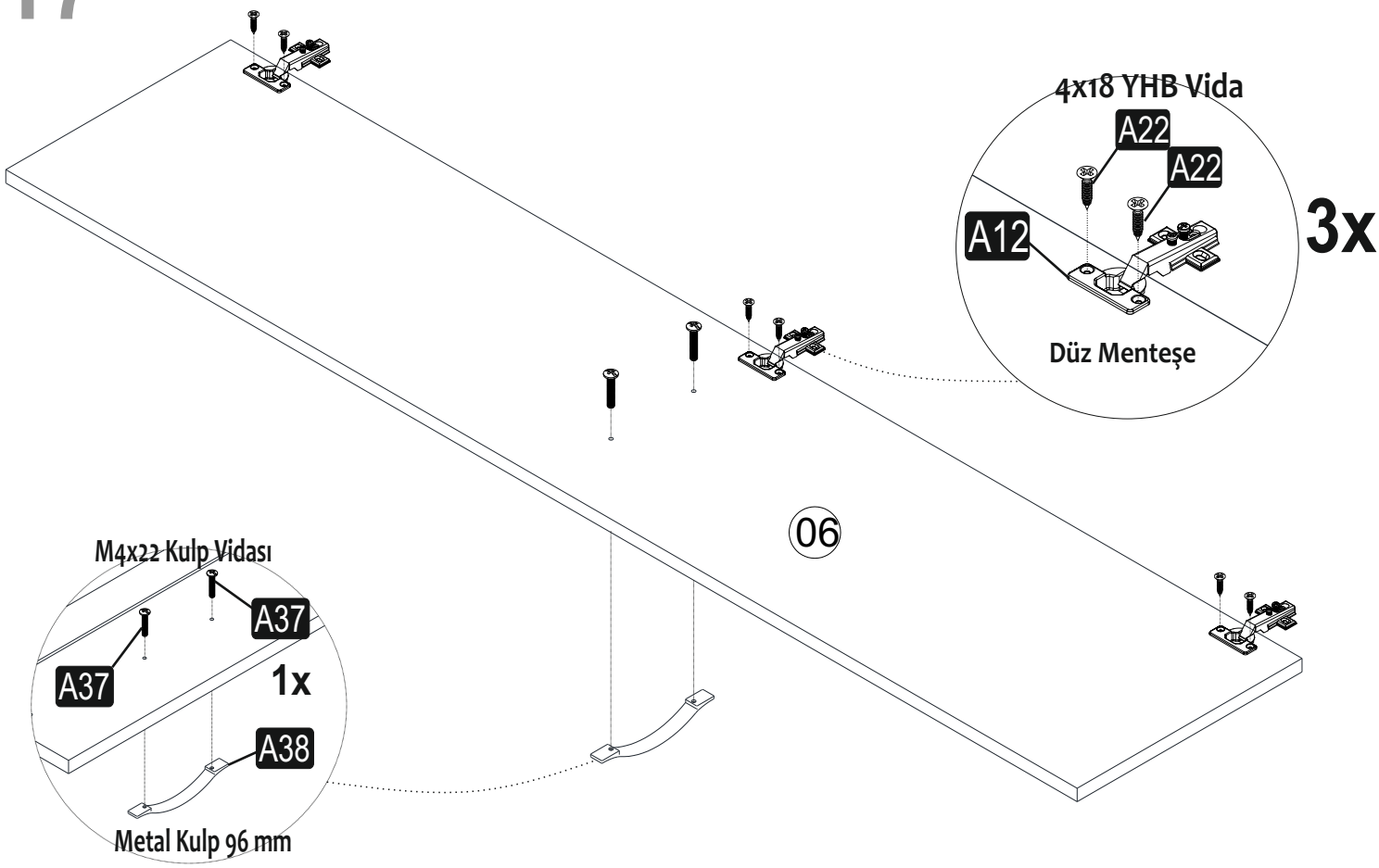
4x18 YHB Vida
A22
A22
A12
3x
Düz Menteşe
06
M4x22 Kulp Vidası
A37
A37
1x
A38
Metal Kulp 96 mm

18

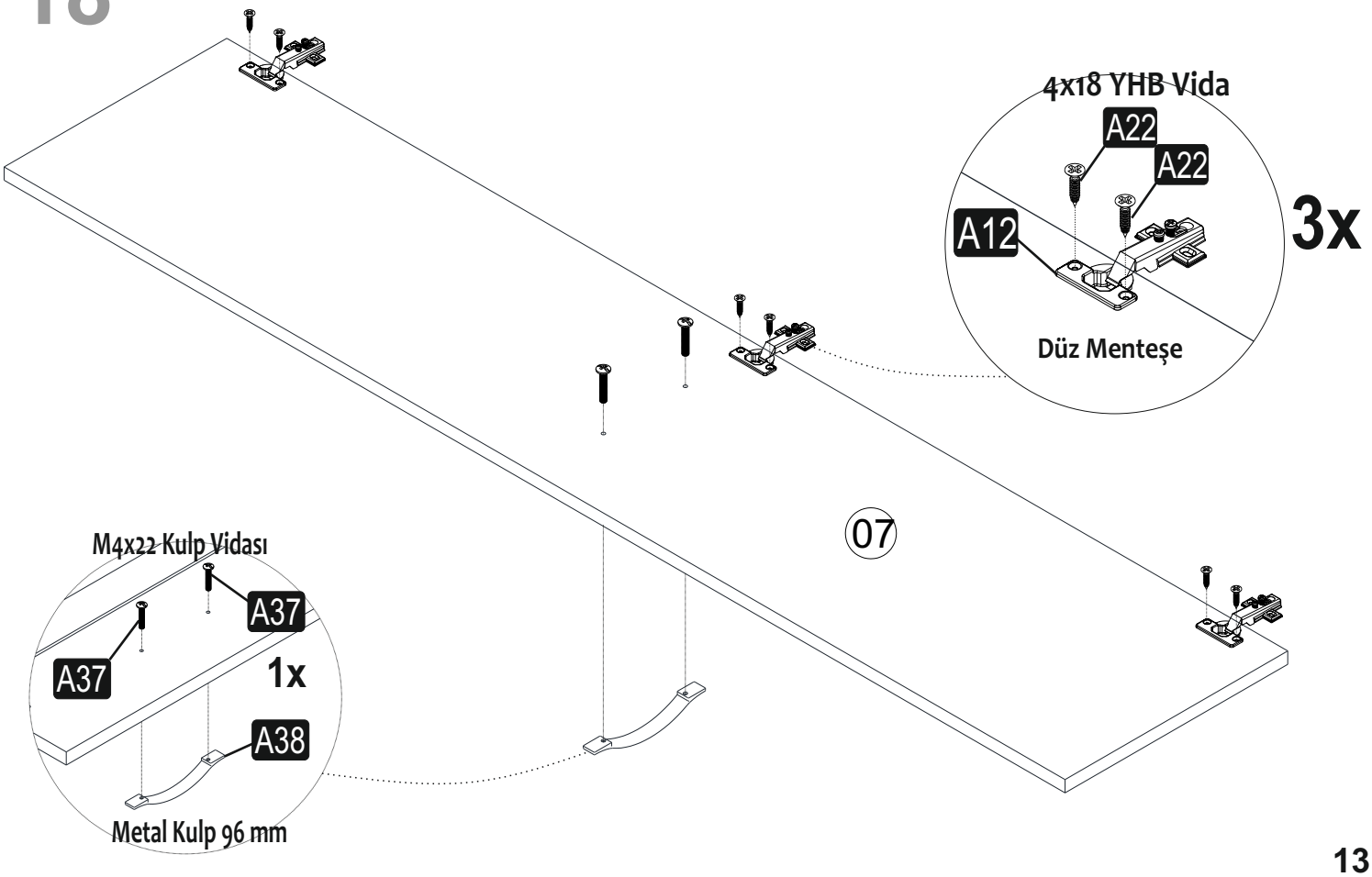
4x18 YHB Vida
A22
A22
A12
3x
Düz Menteşe
07
M4x22 Kulp Vidası
A37
A37
1x
A38
Metal Kulp 96 mm

19

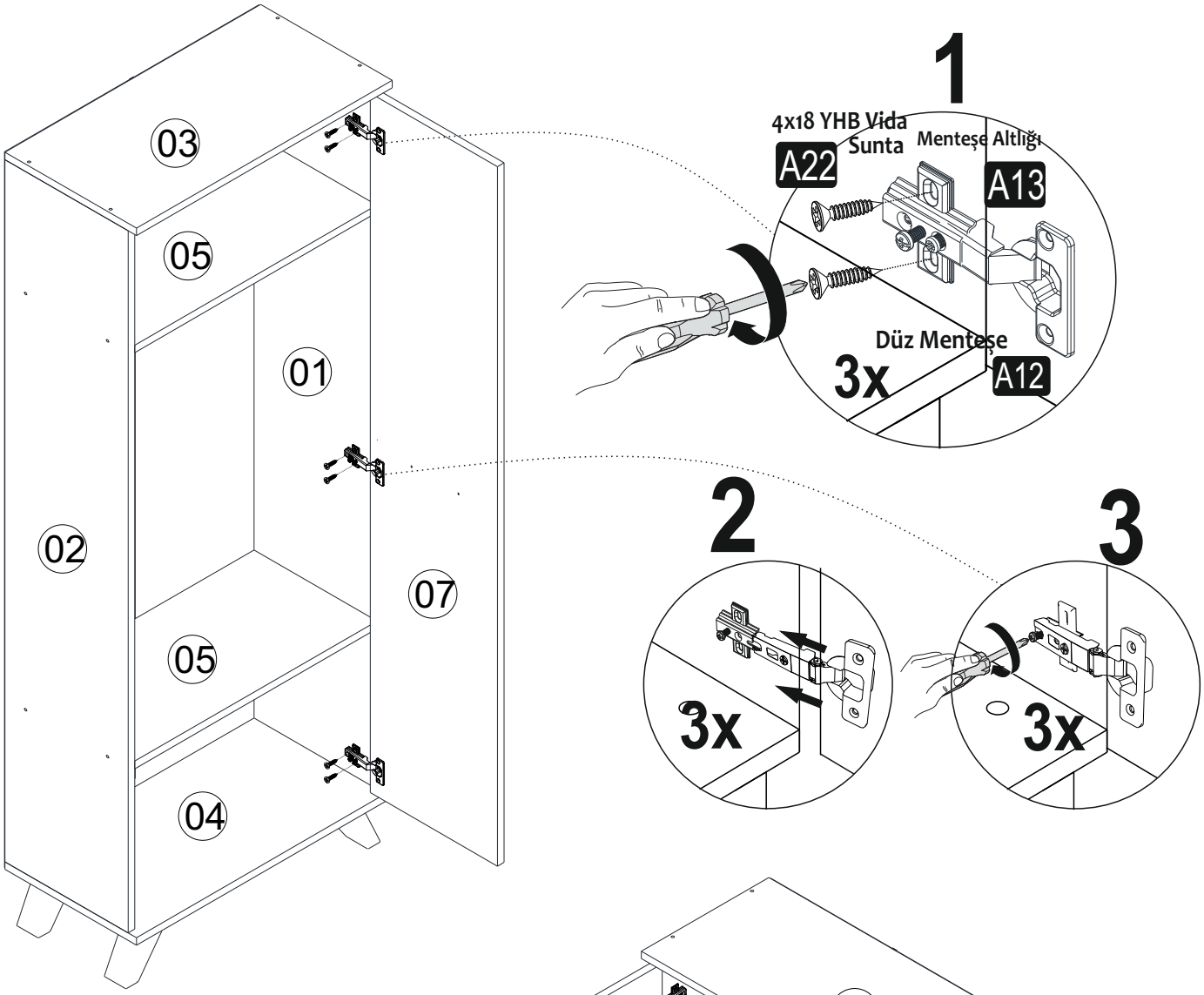
03
05
01
02
07
05
04
1
4x18 YHB Vida
Sunta
Menteşe Altlığı
A22
A13
Düz Menteşe
3x
A12
2
3x
3
3x

20

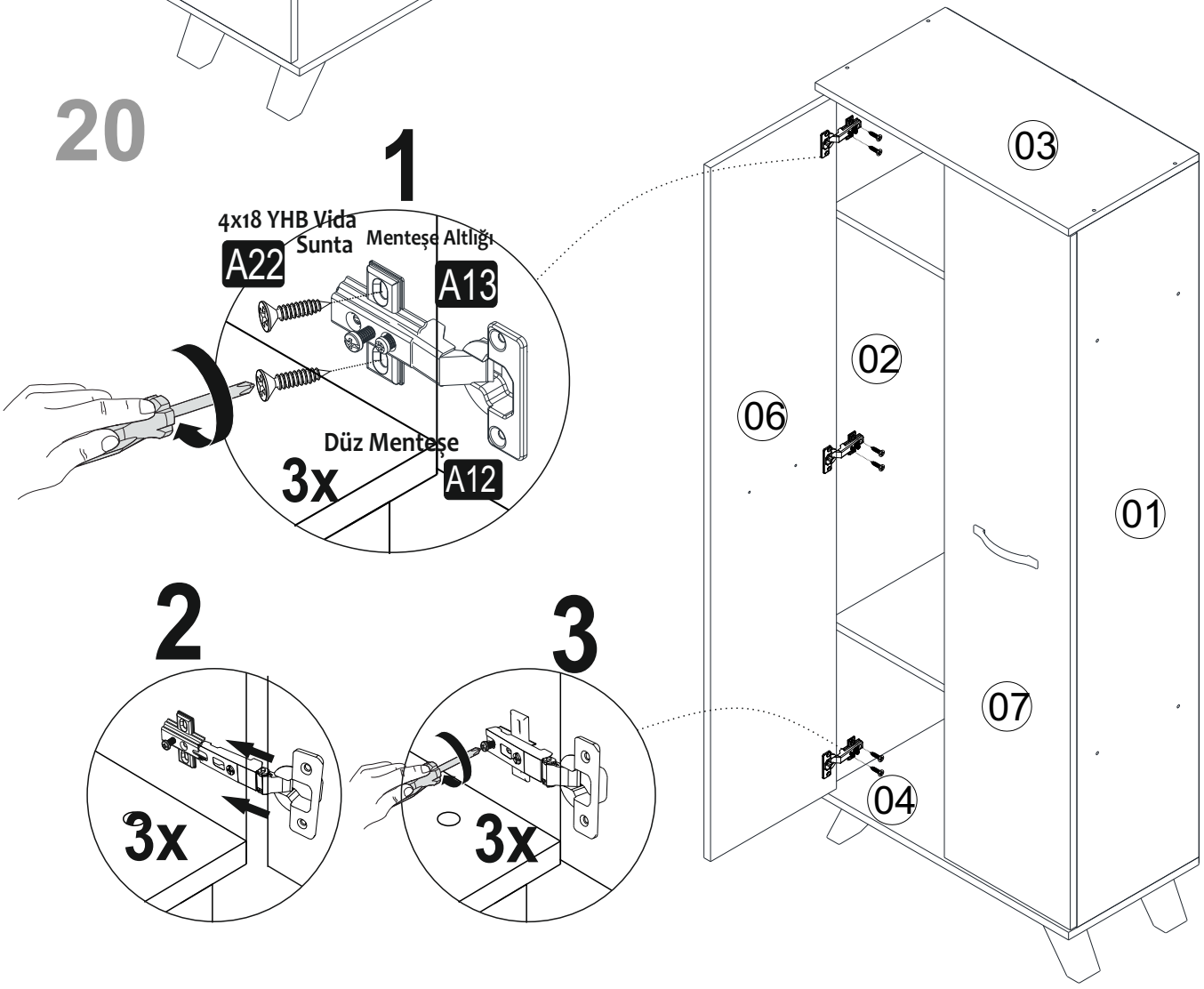
1
4x18 YHB Vida
Sunta
Menteşe Altlığı
A22
A13
Düz Menteşe
3x
A12
2
3x
3
3x
03
02
06
01
07
04

21

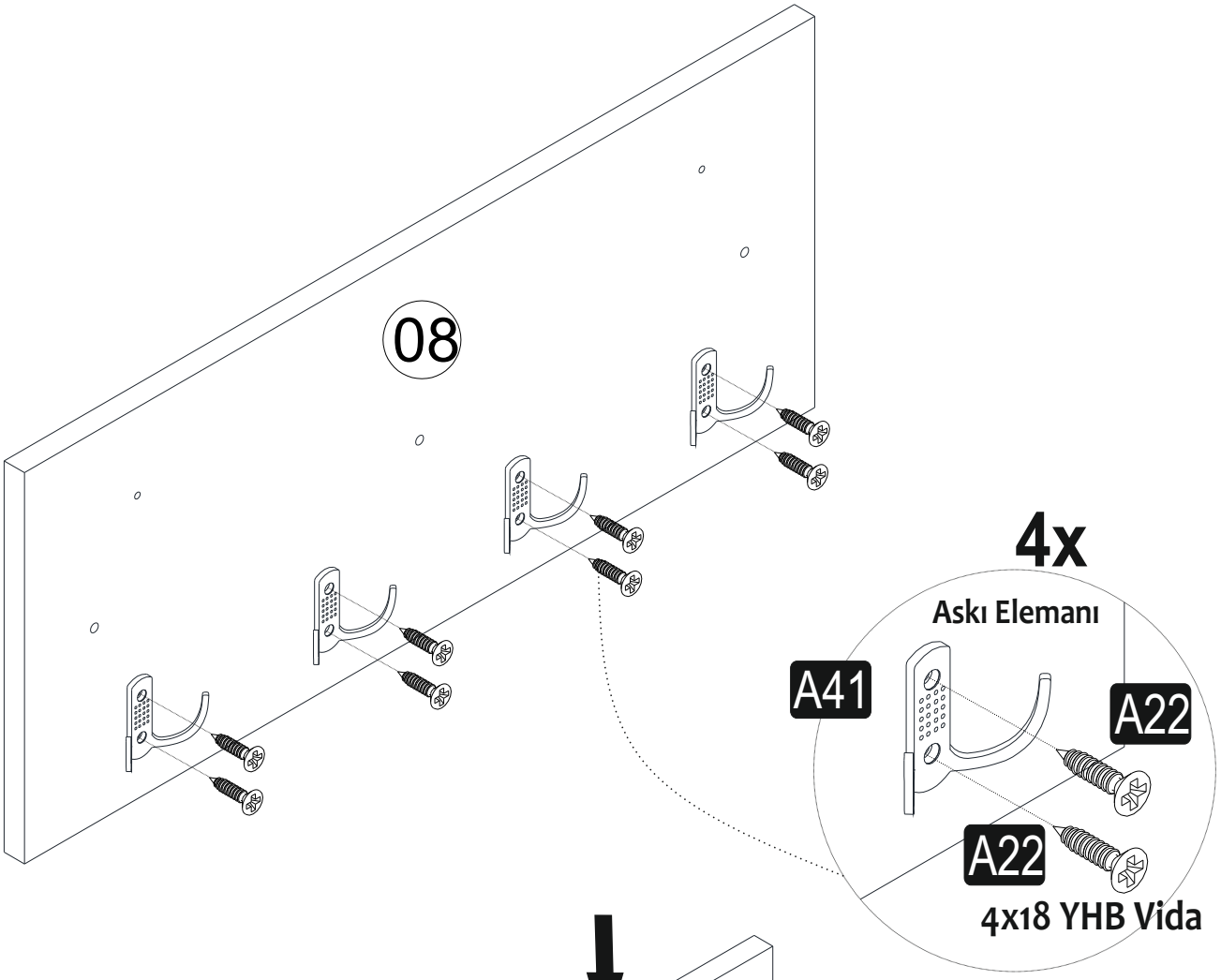
08
4x
Askı Elemanı
A41
A22
A22
4x18 YHB Vida

22

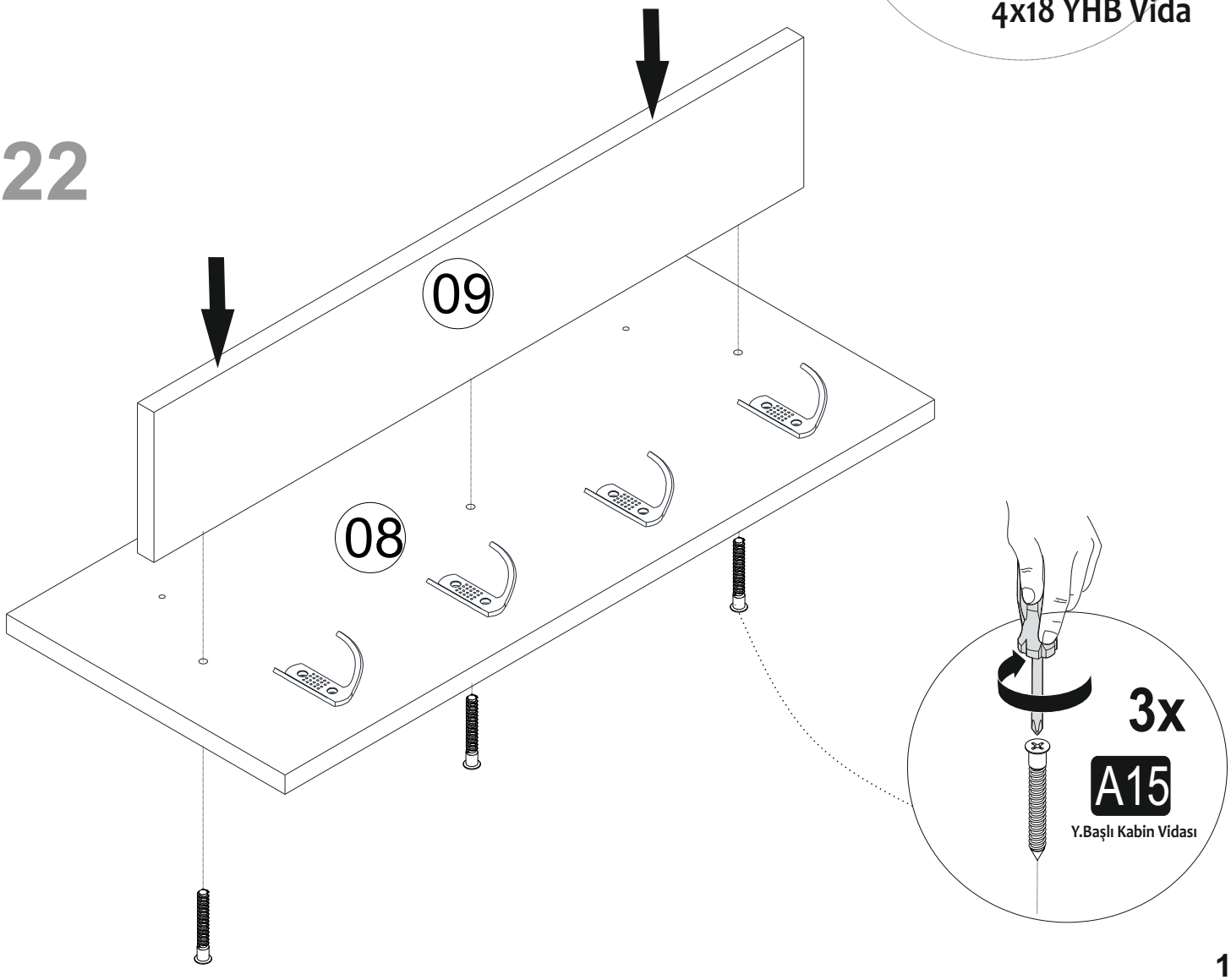
09
08
3x
A15
Y.Başlı Kabin Vidası

23

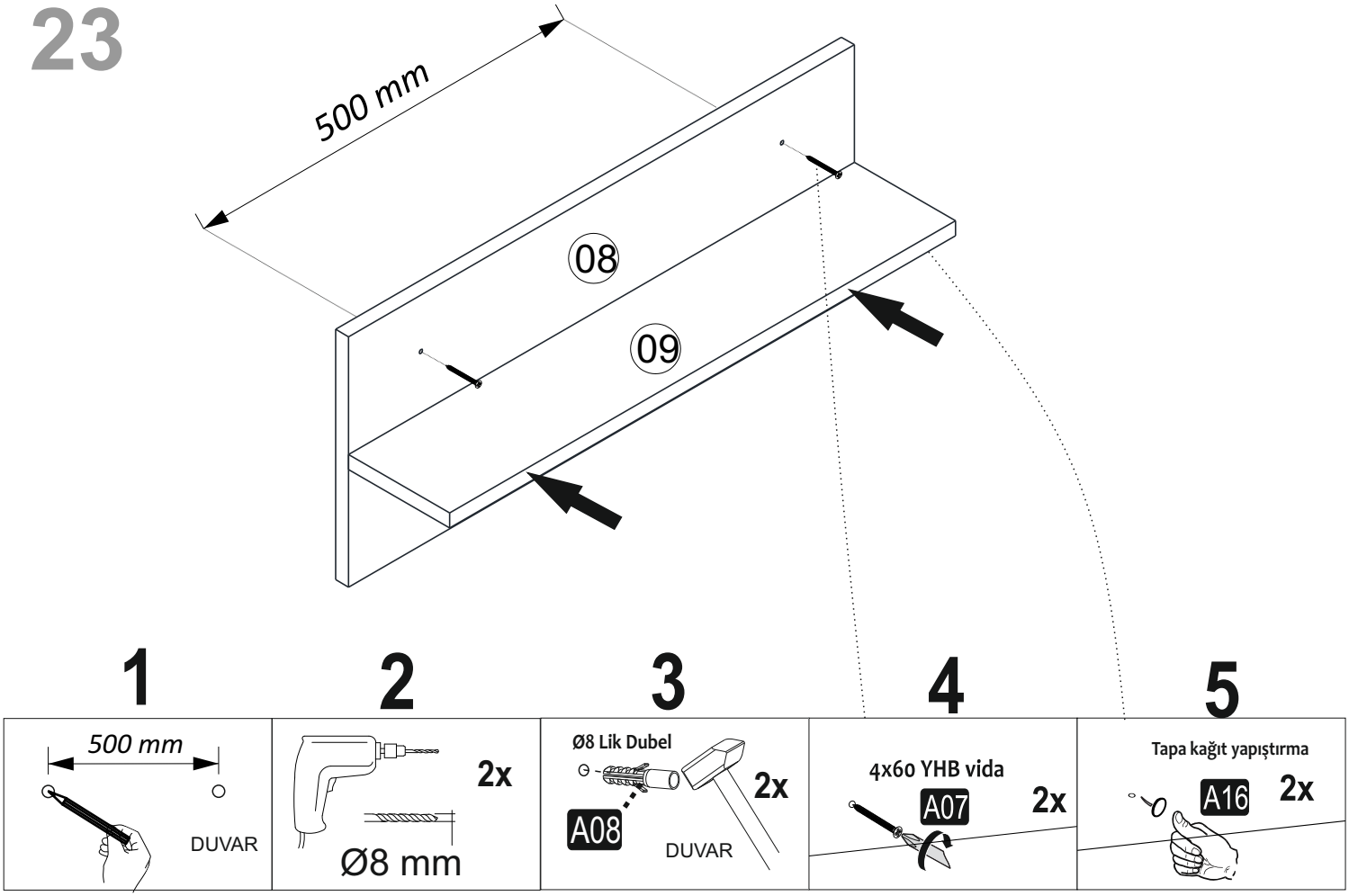

24

Aekaonline
www.aekaonline.com